STARWIND

Инструкция по эксплуатации

SBP1124

Блендер электрический
(блендерный набор)

Описание

1 — Кнопка I включения
2 — Кнопка II включения
3 — Моторный блок
4 — Блендерная насадка
5 — Мерный стакан 800 мл

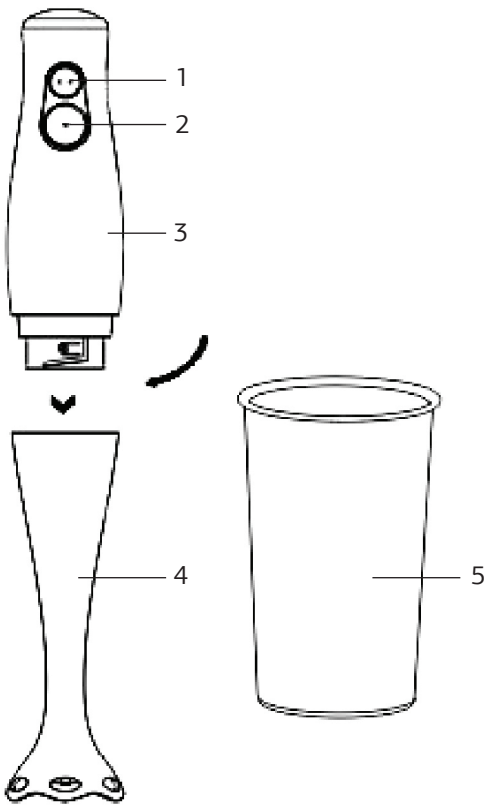

Меры безопасности

- Перед использованием прибора внимательно ознакомьтесь с настоящей инструкцией по эксплуатации.
- Пожалуйста, сохраняйте настоящую инструкцию по эксплуатации, гарантийный талон, чек, упаковочную коробку и, по возможности, другие элементы упаковки прибора.
- Производитель не несет ответственности за выход из строя устройства или за ущерб, возникший в результате неправильного или непредусмотренного настоящей инструкцией использования прибора.
- Регулярно проверяйте прибор и его кабель для выявления повреждений. Не используйте прибор в случае обнаружения каких-либо повреждений.
- Перед использованием прибора убедитесь в соответствии рабочего напряжения прибора и напряжения электросети.
- Не погружайте моторный блок и идущие в комплекте насадки в воду или другие жидкости.
- Не допускается мойка моторного блока и идущих в комплекте насадок в посудомоечной машине.
- Не промывайте моторный блок под струей воды.
- При мойке используйте нейтральные моющие средства.
- Моторный блок, в случае необходимости, протирайте слегка влажной тканью или губкой, без применения абразивных моющих средств.
- Не используйте прибор не по назначению.
- Не используйте прибор на открытом воздухе.
- Не переполняйте мерный стакан. Следите за отметками.
- Не превышайте рекомендованные количества продуктов во время обработки.
- В процессе эксплуатации все рабочие емкости должны располагаться на ровной и твердой горизонтальной поверхности.
- Не допускайте свисания сетевого кабеля моторного блока с края поверхности, на которой установлен прибор.
- Избегайте соприкосновения сетевого кабеля устройства с горячими поверхностями.
- Никогда не оставляйте включенный в сеть прибор без присмотра даже на короткий срок.
- Перед включением устройства убедитесь в том, что насадки надежно зафиксированы на моторном блоке. Моторный блок в процессе использования должен оставаться сухим.
- Температура обрабатываемых продуктов не должна превышать 70°C.
- В случае попадания влаги на включенный прибор, незамедлительно отключите его от сети.
- Не прикасайтесь к включенному в сеть прибору влажными или мокрыми руками.
- Всегда отключайте прибор из сети перед сборкой, извлечением продуктов, разборкой, очисткой, в случае прекращения использования или обнаружения неполадок в работе. Отключая прибор от сети, держитесь за вилку, не тяните за кабель.
- Не ремонтируйте прибор самостоятельно, обращайтесь в авторизованный сервисный центр или специализированную мастерскую.
- Предохраняйте прибор и сетевой кабель от воздействия высоких температур, попадания прямых солнечных лучей, сырости и прочих негативных воздействий.
- Прибор не предназначен для использования детьми, а также лицами с ограниченными физическими, чувствительными и умственными возможностям, лицами без соответствующего опыта и знаний без предварительного обучения, инструктажа и наблюдения за работой лица ответственного за их безопасность.
- Не разрешайте детям использовать устройство и аксессуары в качестве игрушки. Не разрешайте детям играть с коробкой и прочими элементами упаковки.
- Не допускается использование устройства с принадлежностями, не входящими в комплект поставки.
- Соблюдайте рекомендации по времени беспрерывного использования устройства.
- Не допускается использование блендерного набора для работы с любыми непищевыми продуктами.
- Рекомендуется хранить и использовать устройство в местах, недоступных для детей.

ВНИМАНИЕ!

- **Лезвия ножей и прочие режущие элементы насадок и дисков очень острые.**
- **Не прикасайтесь руками к ножу блендерной насадки, если прибор подключен к электросети.**
- **Не допускайте детей к прибору, даже если он находится в выключенном состоянии или не подключен к электросети.**
- **Будьте осторожны при извлечении и очистке режущих элементов, держитесь за пластиковые элементы.**
- **Во избежание получения травм не допускайте попадания одежды и волос в область вращения ножей.**

Подготовка к работе

1. Извлеките прибор из упаковки, освободив его от транспортировочных элементов.
2. Убедитесь в том, что напряжение сети соответствует напряжению прибора, указанному в технических характеристиках.
3. Убедитесь в том, что комплектация прибора соответствует заявленной производителем.
4. Убедитесь в том, что все элементы прибора не повреждены.
5. Перед первым использованием тщательно промойте насадки и все части прибора, которые будут контактировать с пищевыми продуктами в соответствии с рекомендациями настоящей инструкции.
6. После хранения или транспортировки прибора в условиях пониженной температуры перед включением рекомендуется выдержать прибор в тепле в течение двух часов.

Общие рекомендации

1. Перед сборкой и разборкой отключайте прибор от электросети.
2. При использовании погружной насадки, насадки для взбивания, не включайте устройство до погружения в продукт.
3. Устройство не предназначено для колки льда.
4. Время беспрерывной работы устройства не должно превышать 30 секунд, после чего необходимо сделать перерыв на 2-3 минуты. Беспрерывное время обработки твердых продуктов не должно превышать 15 секунд.
5. Устройство не предназначено для работы с очень горячими продуктами. Работа с продуктами, температура которых превышает 70°C может вывести устройство из строя.
6. Все погружные насадки рекомендуется мыть сразу после использования, не давая продуктам засохнуть на ножах и прочих рабочих областях насадок.

Рекомендованное время обработки продуктов

Продукт	Максимальное количество	Способ	Время обработки
Яйца	4 шт, (200 г)	Насадка для взбивания	15 секунд
Мясо	250 г	Измельчитель	15 секунд
Травы	50 г	Измельчитель	10 секунд
Орехи	150 г	Измельчитель	15 секунд
Сыр	100 г	Измельчитель	10 секунд
Хлеб	80 г	Измельчитель	10 секунд
Лук	200 г	Измельчитель	10 секунд
Печенье/бисквиты	150 г	Измельчитель	10 секунд
Мягкие фрукты	200 г	Измельчитель	10 секунд
Морковь	200 г	Измельчитель	10 секунд

Использование погружного блендера

Погружной блендер идеально подходит для приготовления супов-пюре, различных соусов, детского питания, десертов и различных коктейлей. Погружной блендер рассчитан на работу со льдом.

Работа с замороженными, твердыми, жесткими или сухими продуктами -запрещена. Обрабатываемый продукт должен иметь жидкую консистенцию.

1. Перед сборкой убедитесь в том, что прибор отключен от электросети.
2. Зафиксируйте блендерную насадку на моторном блоке.
3. Убедитесь в надежности фиксации, подключите прибор к электросети.
4. Поместите продукт, который вы желаете обработать в глубокую емкость или используйте мерный стакан, идущий в комплекте.
5. Не переполняйте мерный стакан, следите за отметками на его стенках. 6. Для улучшения качества обработки нарежьте продукты на небольшие кусочки.
6. Наилучшие результаты будут достигнуты при работе с жидким продуктом. При необходимости добавьте воду.
7. Не включайте блендер до погружения в продукт.
8. Установите желаемую мощность при помощи регулятора.
9. Погрузите блендер в емкость с продуктами.
10. Для включения блендера и работы на выбранной скорости нажмите и удерживайте кнопку включения.
11. Для работы на максимальной мощности нажмите и удерживайте кнопку TURBO, при этом, регулятор мощности будет неактивным.
12. Для достижения наилучших результатов в процессе работы держите блендер перпендикулярно дну емкости с продуктом. Наклонение блендера в процессе работы может привести к разбрызгиванию продукта.
13. После завершения работы отключите прибор от электросети, потянув за вилку. Не тяните за провод.
14. Чтобы отсоединить блендерную насадку, нажмите одновременно на обе кнопки фиксации, расположенные на моторном блоке.
15. Рекомендуется промыть блендерную насадку под струей воды сразу же после использования.

Очистка и уход

- Перед очисткой прибора всегда отключайте его от сети
- Не допускается мойка моторного блока и редуктора в посудомоечной машине.
- Не допускается погружение моторного блока и редуктора в воду и/или другие жидкости
- Лезвия ножей и прочие режущие элементы насадок и дисков очень острые.
- Внешнюю поверхности моторного блока в случае необходимости протирайте слегка влажной таканью или губкой без применения абразивных моющих средств.

Транспортировка и хранение

Транспортировка устройств проводится всеми видами транспорта в соответствии с правилами перевозки грузов. При транспортировке в заводской упаковке необходимо обеспечить защиту от повреждений, исключив возможность воздействия атмосферных осадков и агрессивной среды.

При транспортировке без заводской упаковки рекомендуется использовать воздушно-пузырьковую пленку и тару из гофрированного картона. Рекомендуется качественно обернуть каждый элемент устройства в пленку и расположить в таре вертикально. Свободное расстояние между элементами изделия необходимо проложить воздушно-пузырьковой пленкой или сложенным картоном с целью исключения их свободного перемещения по таре в процессе транспортировки.

Хранение изделий осуществляется в чистом закрытом сухом помещении при температуре окружающей среды в диапазоне от 5 до 40 °C и относительной влажности не выше 70%.

Условия гарантийного обслуживания

- Устройство предназначено исключительно для домашнего некоммерческого использования.
- Производитель оставляет за собой право изменять характеристики и внешний вид устройства без предварительного уведомления.
- Срок службы устройства составляет 3 года при условии использования устройства в строгом соответствии с настоящей инструкцией по эксплуатации.
- По окончании указанного срока рекомендуется утилизировать прибор в соответствии с правилами утилизации во избежание возможного причинения вреда жизни, здоровью и имуществу потребителя, а также окружающей среде.
- Товар сертифицирован в соответствии с действующим законодательством.
- Технические характеристики представлены на корпусе устройства и в инструкции по эксплуатации.
- Месяц и год изготовления данного изделия, а также информацию об импортере, вы можете найти на упаковке продукции.
- Срок гарантии 1 год.
- Срок годности не ограничен.

Комплектация:

- Моторный блок – 1 шт.
- Блендерная насадка – 1 шт.
- Мерный стакан – 1 шт.
- Гарантийный талон – 1 шт.
- Инструкция по эксплуатации -1 шт.

Благодарим вас за выбор техники STARWIND

Напряжение: 220 – 240 В
Частота: ~50/60 Гц
Мощность номинальная: 300 Вт
Мощность максимальная: 400 Вт
Вместительность стакана: 800 мл
Длина шнура: 1,45 м

Дата изготовления: 04.2020 г.
Произведено в Китае.

Изготовитель:
Zhongshan Jalja Electrical
Appliances Co.,LtdNo.5., Zhiye Rd, Xiao Lan Town,
Zhongshan City, Guang Dong Province,
China

Чжуньшань Джалья Электрикал
Аплайнсис КО., ЛТД Но. 5. Жийе Роад, Сяо Лянь Таун,
Чжуньшань, провинция Гуандун,
Китай

Импортер:
ООО «Хаскел»
г. Красногорск, б-р Строителей, д. 4, к. 1,
этаж 8, каб. 819
ИНН 7719269331; ОКПО 14574070